図面来歴
D：〃 99. 9.16 松川本／川本
C：〃 98. 5.21 来田／門永／太田
B：〃 95. 6.14 E.H.H.H.S.M
A：94.12.15 E.H

標準配付図

1／GS／K／Y2／4I／A3－32522 （S＝1／5）
様式管理番号：WD33－95－023

EWS

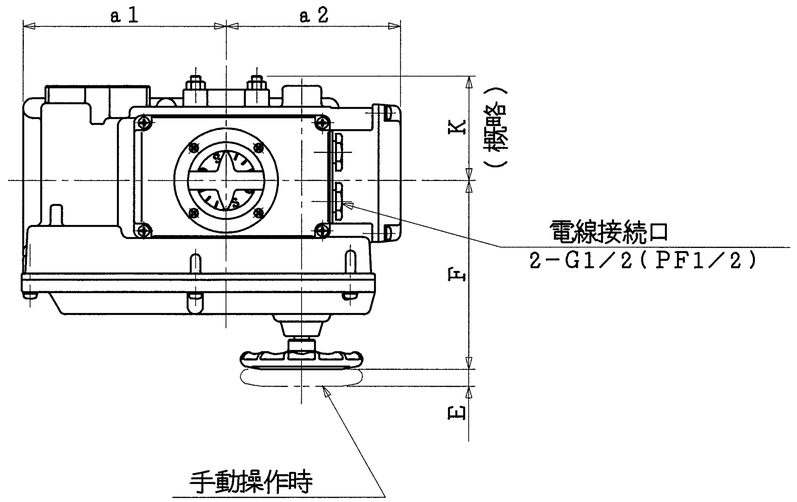

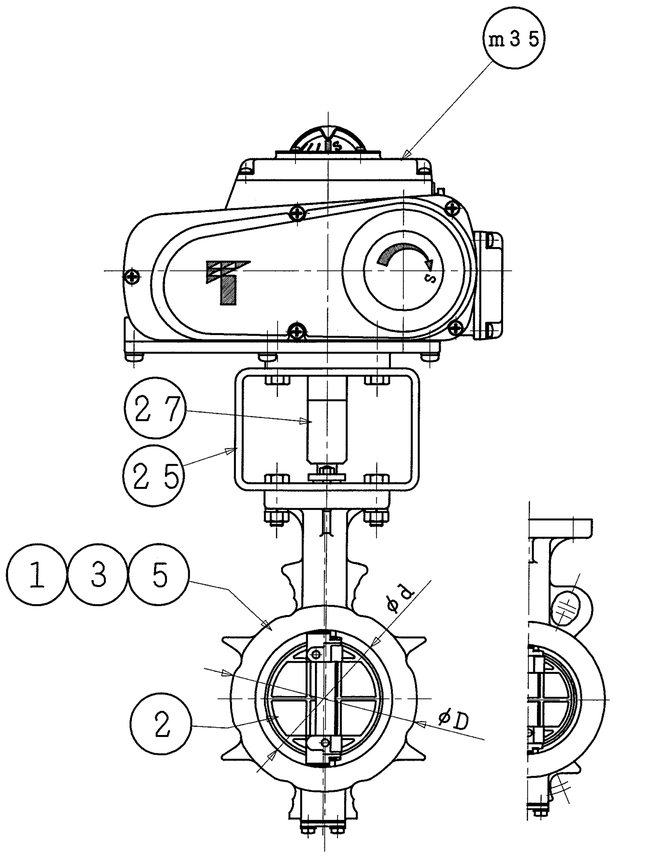

4～6inch
100～150mm

3inch
80mm

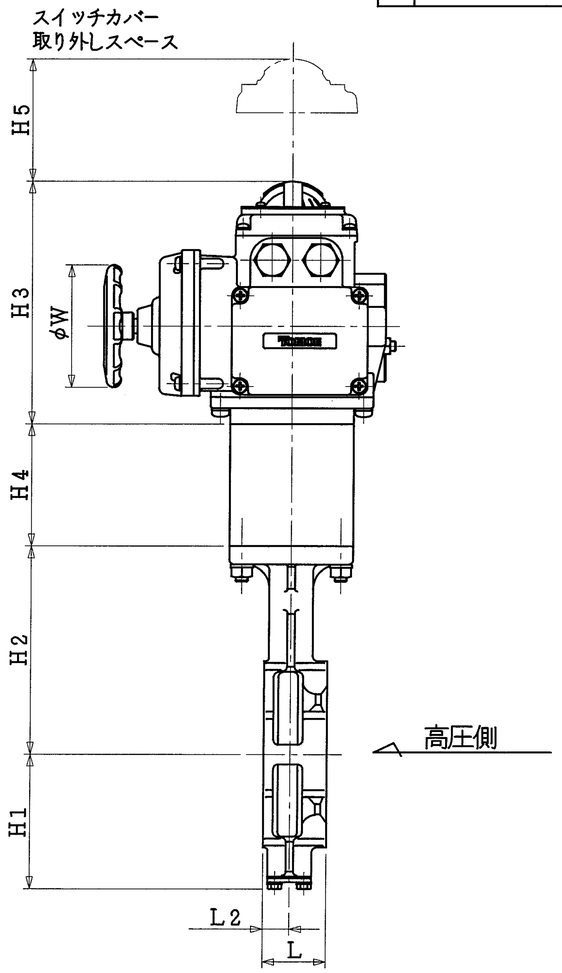

*

口径 inch	口径 mm	d	L	L2	D	H1	H2	H3	H4	H5	a1	a2	E	F	K	W	電動操作機 型式	電動操作機 90°コントロール時間(秒) 50/60Hz	概略質量 (kg)
3	80	89	46	21	127	95	147	198	100	100	167	143	14	154	85	100	NEL-2	25／20	20
4	100	112	52	22	152	110	170												21
5	125	137	56	24	183	139	185												24
6	150	163	57	23	213	164	205		175								NEL-2.5	37／30	31

注　記

（1）＊マーク　：　仕様書参照

（2）

*	接続フランジ規格
	JIS 5K
	JIS 10K
	JIS 16K
	ANSI 125／150Lb

（3）

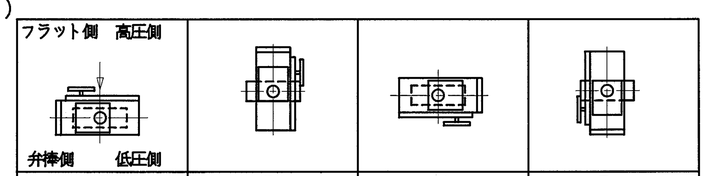

A	B	C	D
＊　アクチュエータ取付方向			

標準アクチュエータポジションは"A"です。
本図は、C方向で示しておりますので御注意願います。

（4）配管時には，本体に表示している流れ方向の矢印と流体の流れ方向が一致するようにして下さい。

（5）配管用ボルトナットは，片締めや芯ずれ等のないよう十分なトルクで締め付けて下さい。

（6）渦巻きガスケットを御使用の場合は，300シリーズ専用品を御使用願います。

（7）アクチュエータ許容周囲温度範囲　：　－10℃～50℃

	品番	部品名称	JIS記号 材質		数量	備考
	m35	電動操作機	ADC 12		1	
	27	ジョイント	S45C		1	
	25	ブラケット	SS400		1	
*	5	シートリング	SUS 316		1	
*	3	弁棒	SUS329J1		1	
			SUS420J2			
	2	弁体	SCS 13A		1	
*	1	本体	SCS 13A		1	
			FCD 450			

型式　302Y－4I［　］*(3)　3～6inch 80～150mm

巴式バタフライバルブ　トムディスコ

巴バルブ株式会社

照査	松川
検図	萩原
設計	久木
日付	平成6年 9月15日

図面番号　A3－32522

改訂番号　D

マイクロ