図面来歴

A:2003. 2. 6 ｷﾔﾌﾞﾚﾀｰ ﾄﾘｶｴ

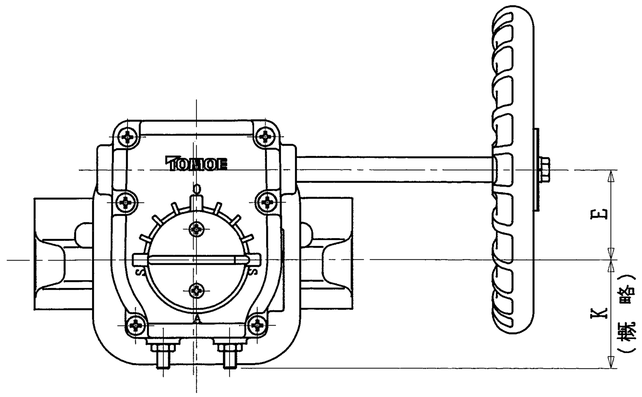

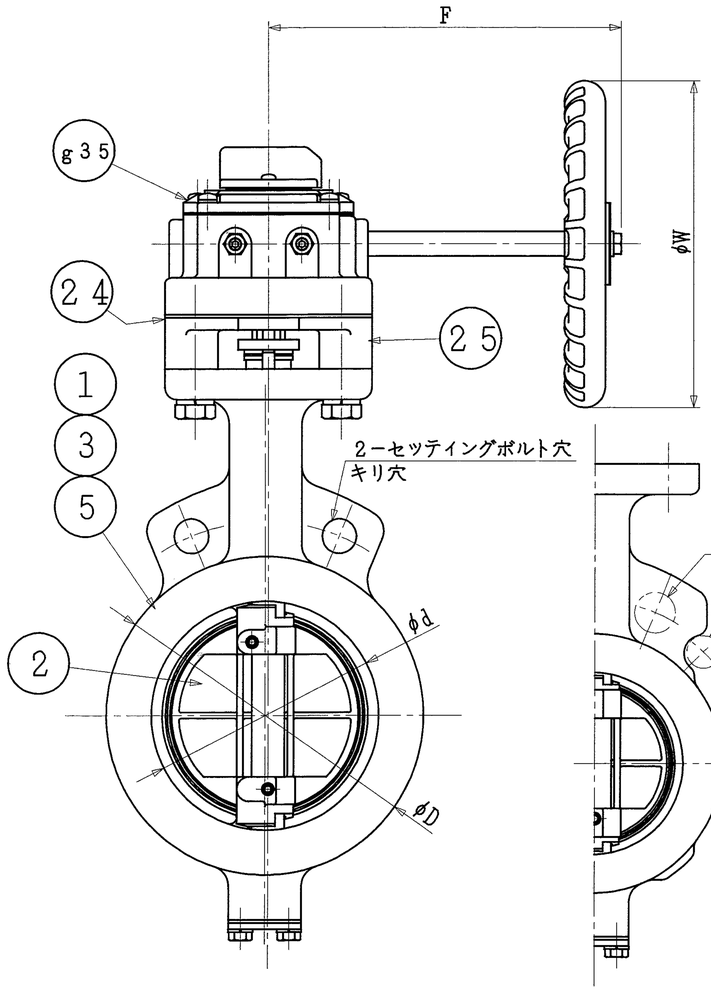

4～8インチ
100～200mm

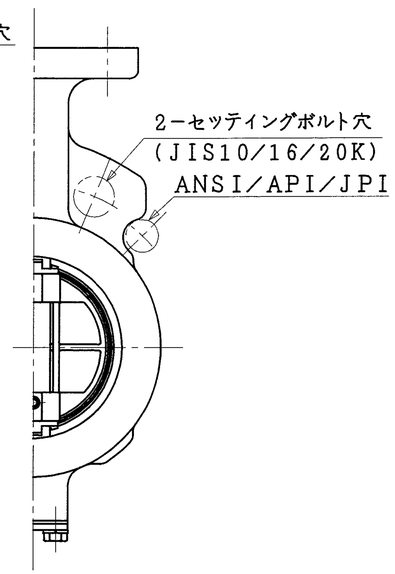

3インチ
80mm

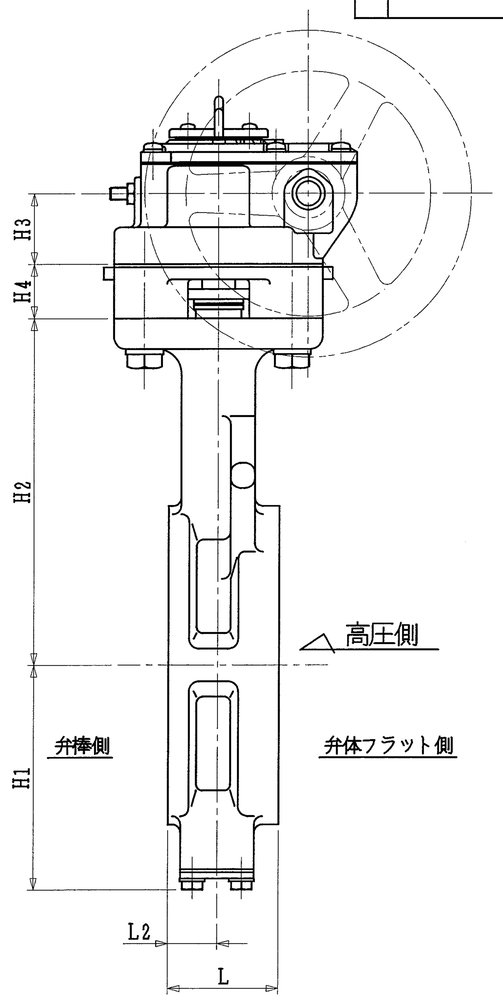

*

口径 インチ	口径 mm	d	L	L2	D	H1	H2	H3	H4	E	K	F	W	ギヤボックス型式	概略質量 (kg)
3	80	89	48	23	127	95	147	34.5	26.5	44	53	173.5	160	2U−2	7.9
4	100	112	54	24	156	110	170	34.5	26.5	44	53	173.5	160		9.1
5	125	137	56	24	185	139	185	34.5	26.5	44	53	173.5	160		12.4
6	150	163	57	23	216	164	205	48	29.5	87.5	90	222.5	200	2U−4	29.0
8	200	213	64	28	269	190	235	48	29.5	87.5	90	222.5	200		35.5

注　記

（1）＊マーク　：　仕様書参照

（2）

*

接続フランジ規格
JIS 10K
JIS 16K/20K
ANSI 125/150Lb
API 150Lb
JPI 150Lb

（3）

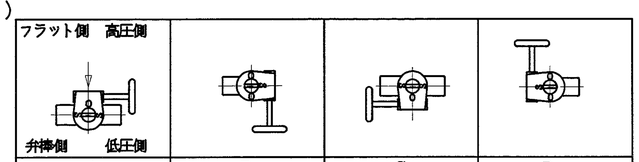

A	B	C	D

＊　アクチュエータ取付方向

本図は、A方向で示しております。

（4）配管時には，本体に表示している流れ方向の矢印と流体の流れ方向が一致するようにして下さい。

（5）配管用ボルトナットは，片締めや芯ずれ等のないよう十分なトルクで締め付けて下さい。

（6）渦巻きガスケットを御使用の場合は，市販のANSI150Lb用、又は300シリーズ専用品を御使用願います。

（7）アクチュエータ許容周囲温度範囲　：　−10℃～80℃

	品番	部品名称	JIS記号	材質	数量	備考
	g35	ｳｫｰﾑｷﾞﾔ ｱｸﾁｭｴｰﾀ	FC200		1組	
	25	ボンネット	FC250		1	
	24	断熱シート	(V#6500)		1	
*	5	シートリング			1	
			RPTFE			カーボン入
*	3	弁棒	SUS329J4L		1	
			SUS316L			
			SUS329J1			
			SUS420J2			
*	2	弁体	SCS16A		1	硬質クロムメッキ
			SCS13A			硬質クロムメッキ
*	1	本体	SCS14A		1	
			SCPH2			タフトライド処理

型式　304A−2U　*(3)　3～8インチ　80～200mm

巴式バタフライバルブ　API・JPI対応　トムディスコ

巴バルブ株式会社		
照査	門永	
検図	片山	
設計	杉本	
日付	'00. 9. 4	
図面番号	A3−43138	改訂番号 A

標準記付図

様式管理番号：WD33−95−023

EWS