図面来歴

A：'03.10.14 [illegible]

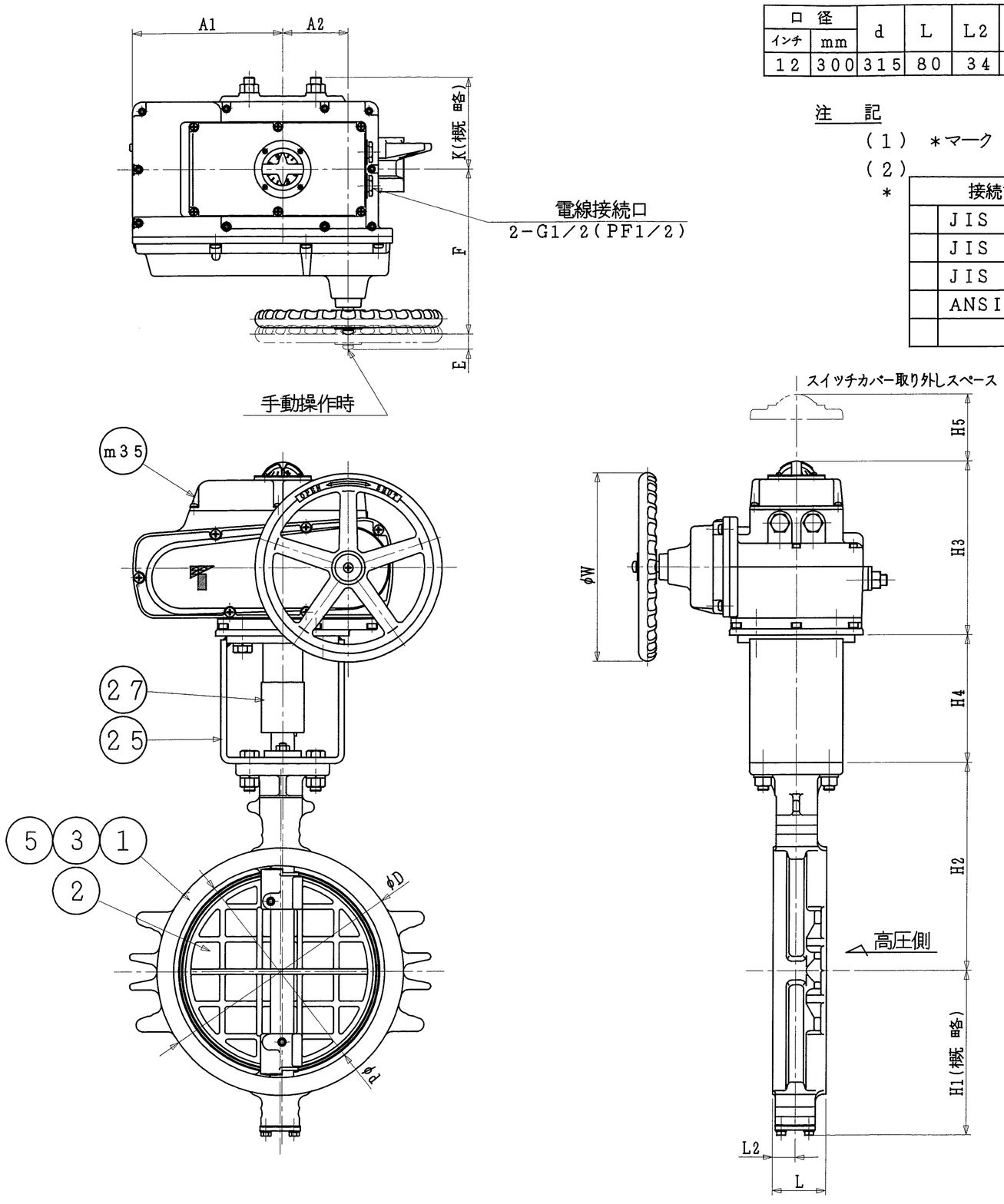

口径 インチ	口径 mm	d	L	L2	D	H1	H2	H3	H4	H5	A1	A2	F	K	E	W	電動操作機 型式	電動操作機 90°コントロール時間(秒) 50/60Hz	概略質量 (kg)
12	300	315	80	34	368	246	310	258	190	100	223	98.5	245.5	136	22.5	280	NEL-4	120/105	77

注　記

（1）＊マーク　：　仕様書参照

（2）

＊	接続フランジ規格
	JIS 5K
	JIS 10K
	JIS 16K/20K
	ANSI 125/150Lb

（3）

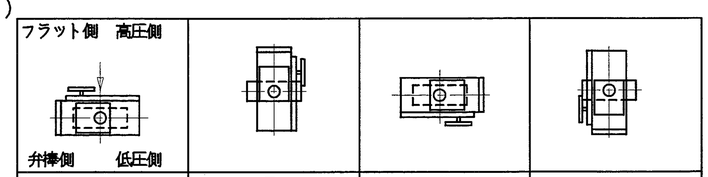

A	B	C	D
＊　アクチュエータ取付方向			

標準アクチュエータポジションは"A"です。
本図は、C方向で示しておりますので御注意願います。

（4）配管時には，本体に表示している流れ方向の矢印と流体の流れ方向が一致するようにして下さい。

（5）配管用ボルトナットは，片締めや芯ずれ等のないよう十分なトルクで締め付けて下さい。

（6）渦巻きガスケットを御使用の場合は，300シリーズ専用品を御使用願います。

（7）アクチュエータ許容周囲温度範囲　：　−10℃〜50℃

	品番	部品名称	JIS記号	材質	数量	備考
	m35	電動操作機	ADC12		1	
	27	ジョイント	S45C		1	
	25	ブラケット	SS400		1	
	5	シートリング	SUS316		1	
＊	3	弁棒	SUS329J1		1	
			SUS420J2			
	2	弁体	SCS13A		1	
＊	1	本体	SCS13A		1	
			FCD450			

型式　302Y-4I[ ]*(3)　12インチ 300mm（コントロールユニット付）

巴式バタフライバルブ　トムディスコ

巴バルブ株式会社		
照査	上村	
検図	鍋島	
設計	金城	
日付	'03. 1.22	

図面番号	A3-47024	改訂番号
		A

様式管理番号：WD33-95-023

(S=1/7)

EWS