図面来歴

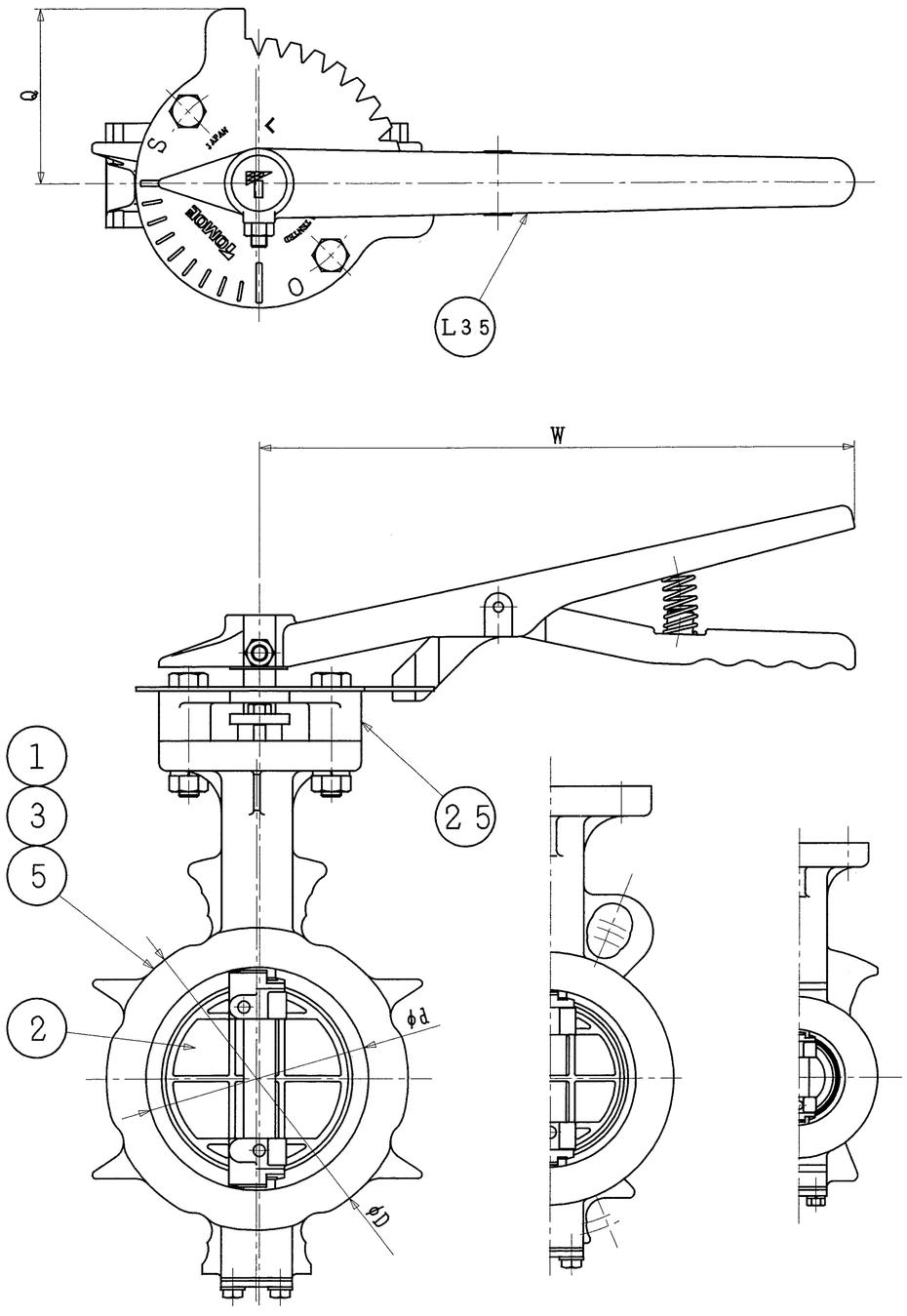

4，5インチ
100，125mm

2～3インチ
50～80mm

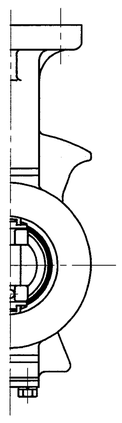

1 1/2インチ
40mm

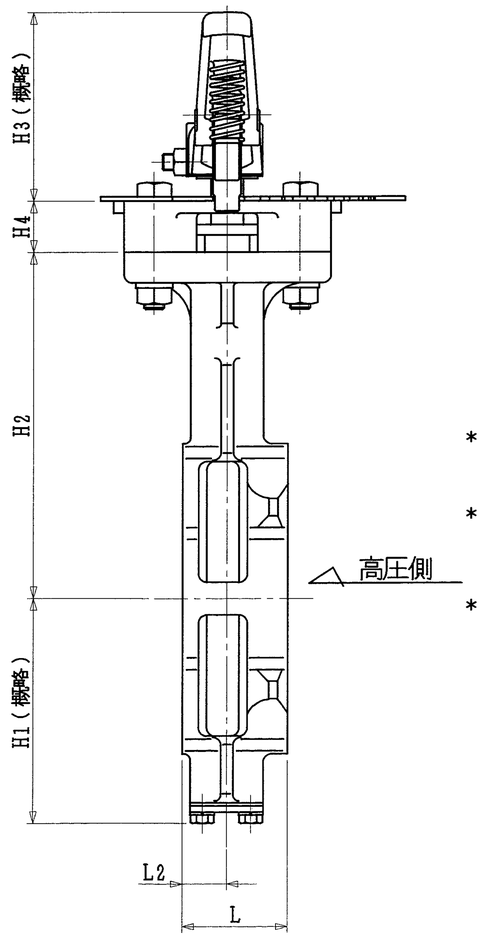

口径 インチ	口径 mm	d	L	L2	D	H1	H2	H3	H4	Q	W	レバー型式	概略質量（kg）
1 1/2	40	48	33	15	81	64	118	66	25	75	200	1T−1	3.1
2	50	60	43	21	97	74	125						3.5
2 1/2	65	74	46	22	117	85	138						4.6
3	80	89	46	21	127	95	147	92		87.5	300	1T−2	6.8
4	100	112	52	22	152	110	170						7.8
5	125	137	56	24	183	139	185						10.9

注　記

（1）＊マーク　：　仕様書参照

（2）

	接続フランジ規格
	JIS 5K
	JIS 10K
	JIS 16/20K
	ANSI 125/150Lb

（3）

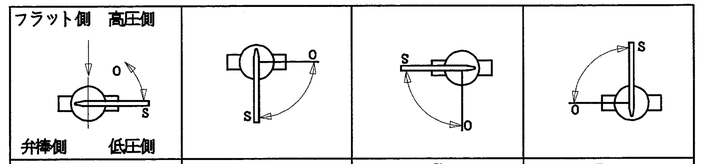

A	B	C	D
＊　アクチュエータ取付方向			

（4）配管時には，本体に表示している流れ方向の矢印と流体の流れ方向が一致するようにして下さい。

（5）配管用ボルトナットは，片締めや芯ずれ等のないよう十分なトルクで締め付けて下さい。

（6）渦巻きガスケットを御使用の場合は，300シリーズ専用品を御使用願います。

（7）アクチュエータ許容周囲温度範囲　：　−20℃～80℃

品番	部品名称	JIS記号	材質	数量	備考
L35	レバー	FCD450		1組	
25	ボンネット	FC250		1	
5	シートリング			1	
＊		RPTFE			304Y カーボングラファイト入
		SUS316			302Y
3	弁棒	SUS329J1		1	
＊		SUS420J2			
2	弁体	SCS13A		1	
1	本体	SCS13A		1	40～125mm
＊		FCD450			50～125mm

型式　304Y−1T ＊(3)　11/2～5インチ
　　302Y−1T [ ]　40～125mm

巴式バタフライバルブ　トムディスコ

巴バルブ株式会社

照査	上杉
検図	門水
設計	杉本
日付	2003.12. 4

図面番号　A3−48767

改訂番号

（SIZE：100mm S=1/3）
様式管理番号：WD33−95−023

EWS