図面来歴

口径 インチ	口径 mm	d	L	L2	D	H1	H2	H3	H4	Q	W	レバー型式	概略質量 (kg)
6	150	163	57	23	213	164	205	97	28	102.5	350	1T−3	14.1

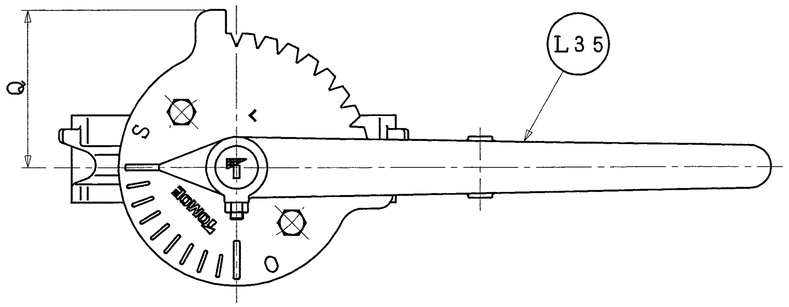

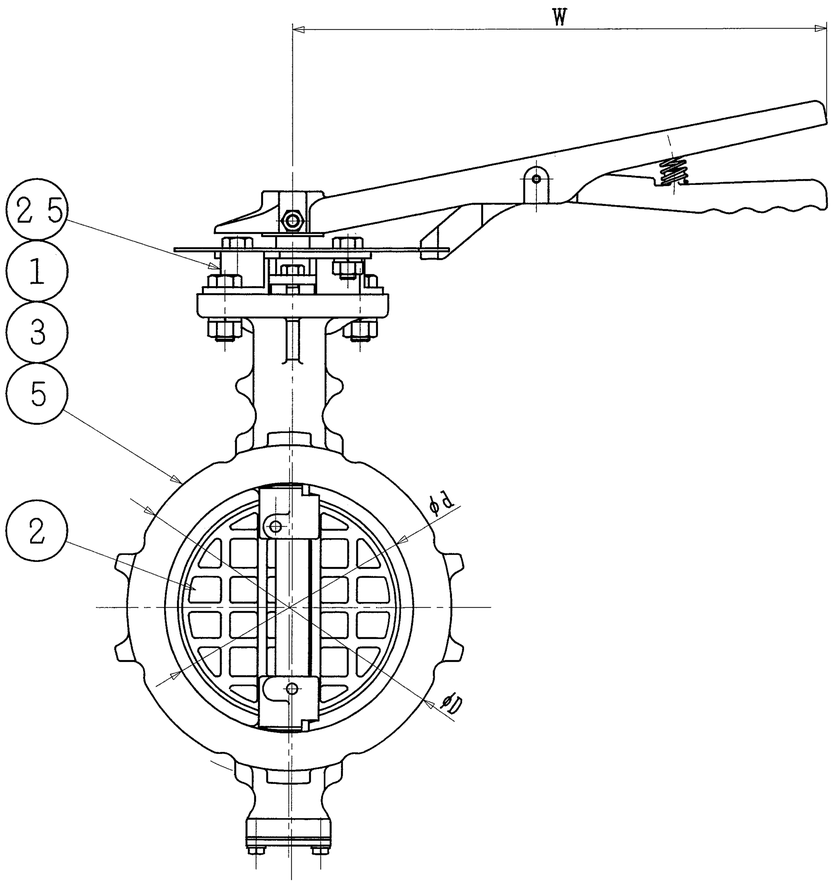

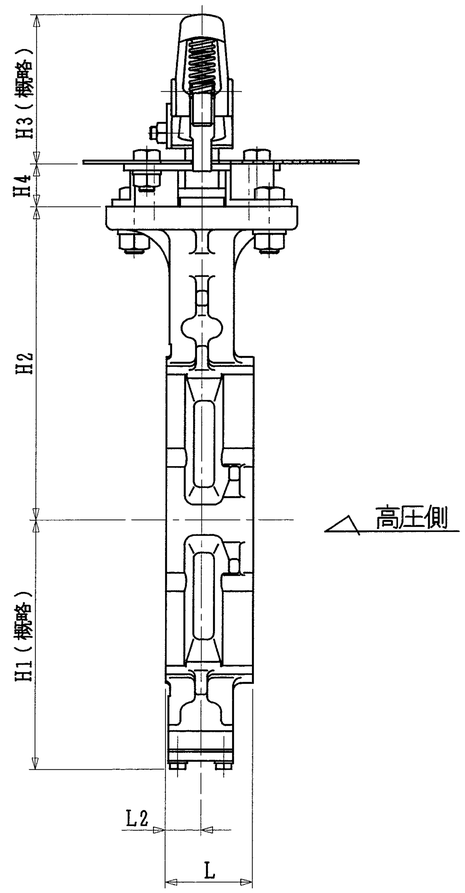

注　記

（１）＊マーク　：　仕様書参照

（２）

＊	接続フランジ規格
	JIS 5K
	JIS 10K
	JIS 16／20K
	ANSI 125／150Lb

（３）

フラット側　高圧側			
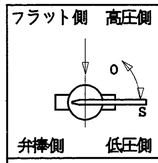	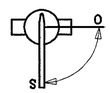	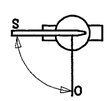	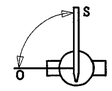
弁棒側　低圧側			
A	B	C	D
＊　アクチュエータ取付方向			

（４）　配管時には，本体に表示している流れ方向の矢印と流体の流れ方向が一致するようにして下さい。

（５）　配管用ボルトナットは，片締めや芯ずれ等のないよう十分なトルクで締め付けて下さい。

（６）　渦巻きガスケットを御使用の場合は，３００シリーズ専用品を御使用願います。

（７）　アクチュエータ許容周囲温度範囲　：　−２０℃〜８０℃

品番	部品名称	JIS記号	材質	数量	備考
L35	レバー	FCD450		1組	
25	ボンネット	SS400		1	
＊ 5	シートリング			1	
		RPTFE			304Y カーボングラファイト入
		SUS316			302Y
＊ 3	弁棒	SUS329J1		1	
		SUS420J2			
2	弁体	SCS13A		1	
＊ 1	本体	SCS13A		1	
		FCD450			

型式　304Y−1T　＊(3)　6インチ
　　302Y−1T　[　]　150mm

巴式バタフライバルブ　トムディスコ

巴バルブ株式会社

照査	上村
検図	門永
設計	杉本
日付	2003.12. 4

図面番号　A3−48768

改訂番号

〔SIZE：150mm S=1／4〕
様式管理番号：WD33−95−023

EWS