図面来歴

A：'05. 8.29 材質変更ノ明示

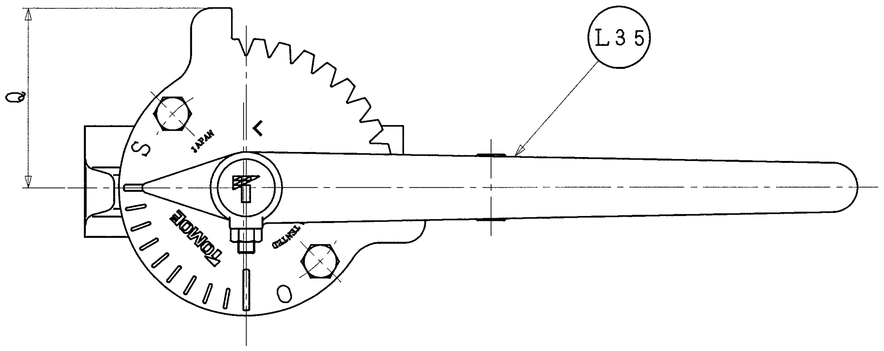

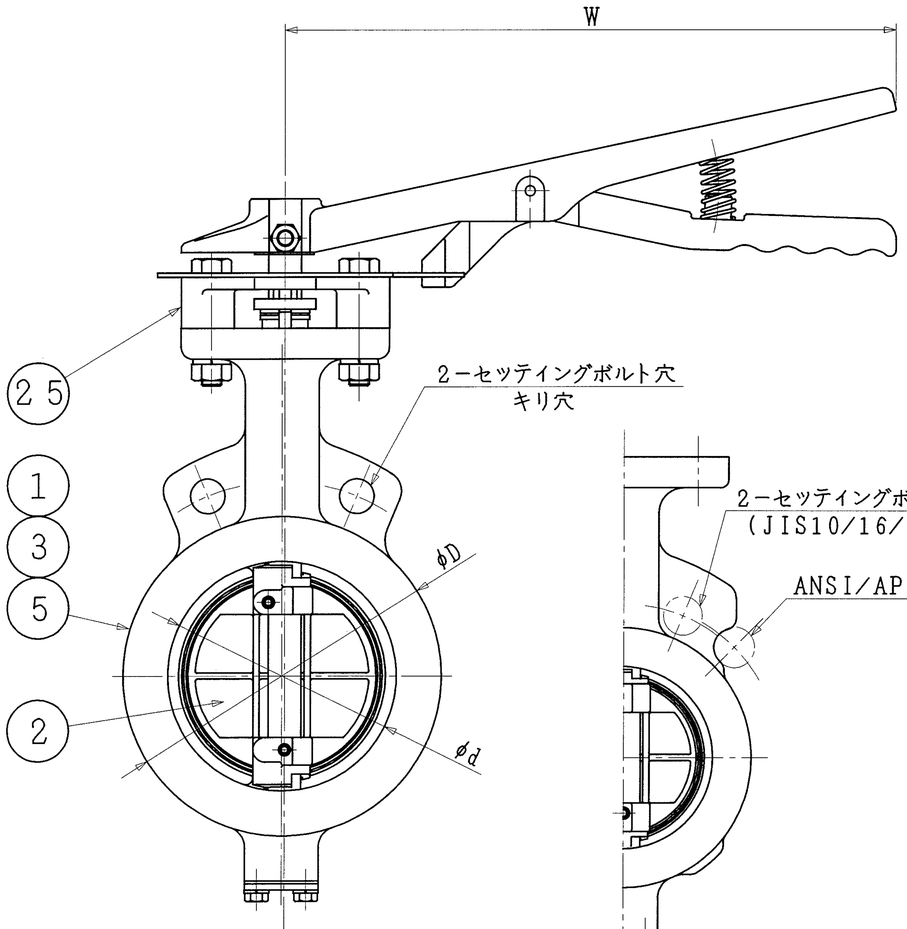

4，5インチ
100，125mm

3インチ
80mm

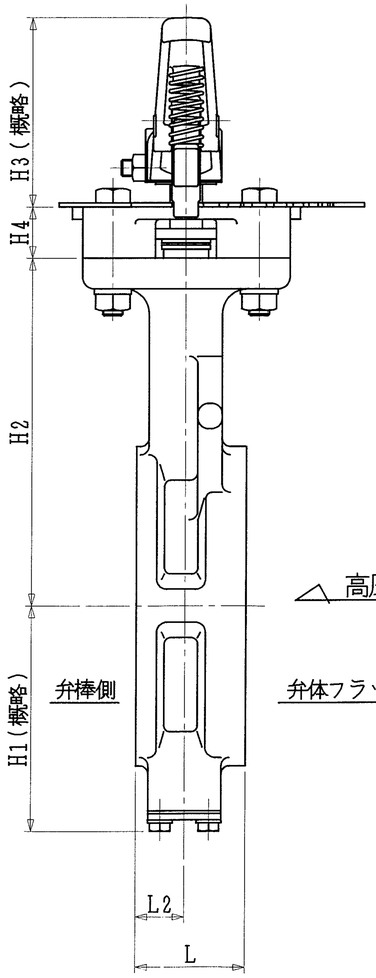

口径 インチ	口径 mm	d	L	L2	D	H1	H2	H3	H4	Q	W	レバー型式	概略質量（kg）
3	80	89	48	23	127	95	147	92	25	87.5	300	1T−2	7.1
4	100	112	54	24	156	110	170						8.3
5	125	137	56	24	185	139	185						11.4

注　記

（1）＊マーク　：　仕様書参照

（2）

	接続フランジ規格
＊	JIS 10K
	JIS 16/20K
	ANSI 125/150Lb
	API 150Lb
	JPI 150Lb

（3）

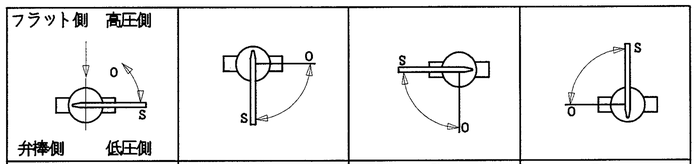

A	B	C	D
＊　アクチュエータ取付方向			

本図は、A方向で示しております。

（4）配管時には，本体に表示している流れ方向の矢印と流体の流れ方向が一致するようにして下さい。

（5）配管用ボルトナットは，片締めや芯ずれ等のないよう十分なトルクで締め付けて下さい。

（6）渦巻きガスケットを御使用の場合は，市販のANSI150Lb用、又は300シリーズ専用品をご使用願います。

（7）アクチュエータ許容周囲温度範囲　：　−20℃〜80℃

品番	部品名称	JIS記号 材質		数量	備考
L35	レバー	FCD450		1組	
25	ボンネット	FC250		1	
5	シートリング	RPTFE		1	カーボングラファイト入
3	弁棒	SUS329J4L		1	
		SUS316L			
		SUS329J1			
		SUS420J2			
2	弁体	SCS16A		1	硬質クロムメッキ
		SCS13A			硬質クロムメッキ
1	本体	SCS16A		1	
		SCS14A			
		SCPH2			タフトライド処理

型式　304A−1T[*(3)]　3〜5インチ 80〜125mm

巴式バタフライバルブ　API・JPI対応 トムディスコ

巴バルブ株式会社		
照査	門永	
検図	片山	
設計	杉本	
日付	2003.12. 5	
図面番号	A3−48771	改訂番号 A

標準配付図

（SIZE：100mm S=1/3）
様式管理番号：WD33−95−023

EWS