口径 インチ	口径 mm	d	L	L2	D	H1	H2	H3	H4	Q	W	レバー型式	概略質量 (kg)
6	150	163	57	23	216	164	205	97	28	102.5	350	1T−3	14.6

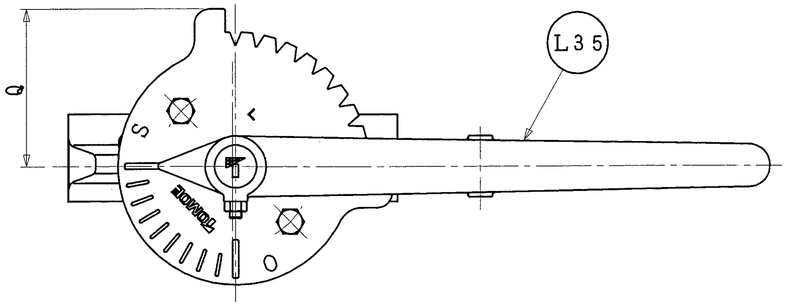

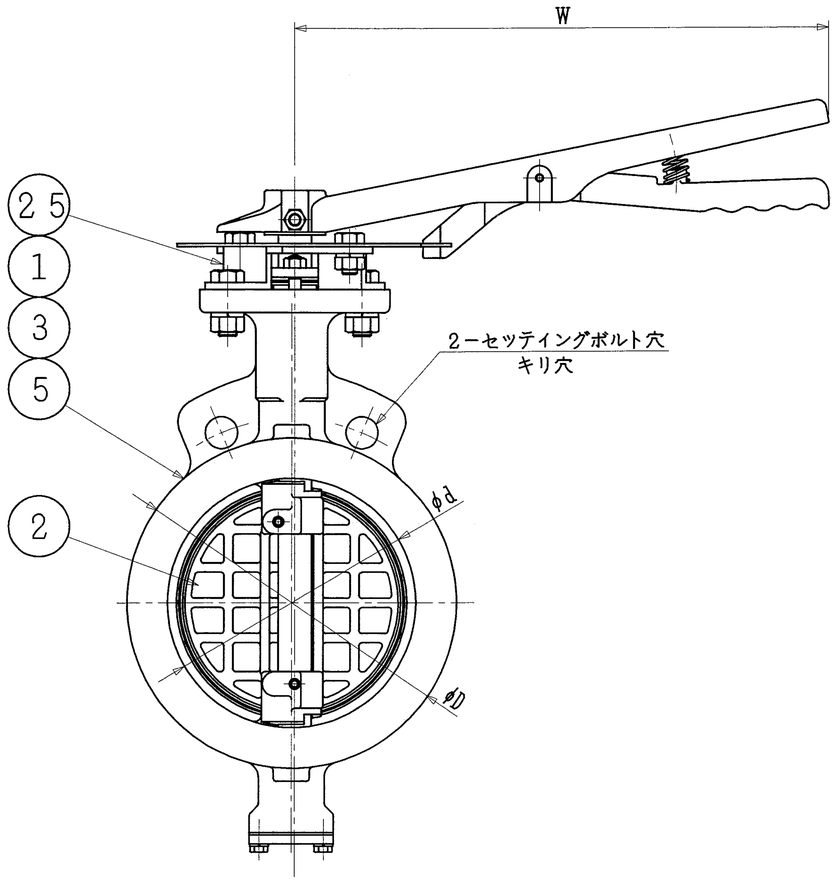

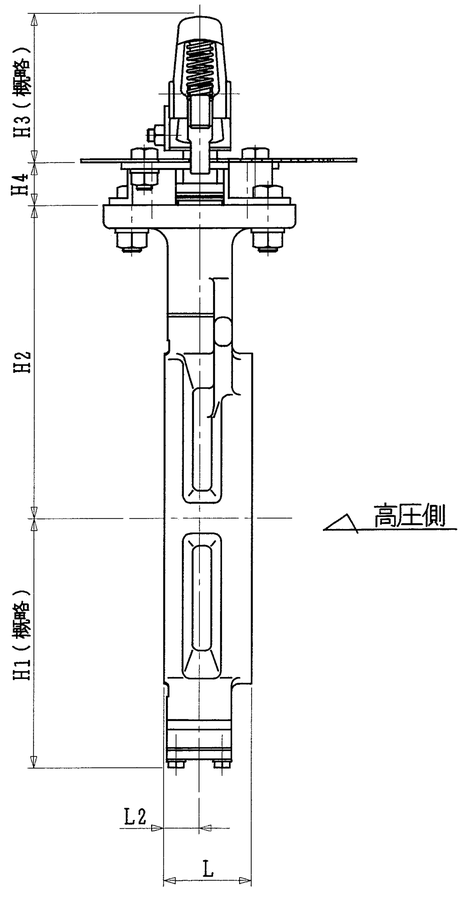

注　記

（1）＊マーク　：　仕様書参照

（2）

	接続フランジ規格
＊	JIS 10K
	JIS 16/20K
	ANSI 125/150Lb
	API 150Lb
	JPI 150Lb

（3）

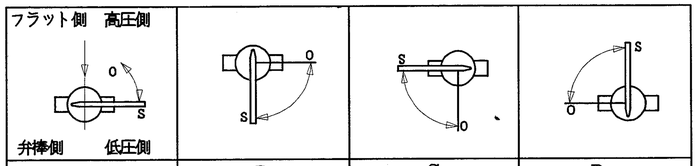

A	B	C	D
＊　アクチュエータ取付方向			

本図は、A方向で示しております。

（4）配管時には，本体に表示している流れ方向の矢印と流体の流れ方向が一致するようにして下さい。

（5）配管用ボルトナットは，片締めや芯ずれ等のないよう十分なトルクで締め付けて下さい。

（6）渦巻きガスケットを御使用の場合は，市販のANSI150Lb用、又は300シリーズ専用品をご使用願います。

（7）アクチュエータ許容周囲温度範囲　：　−20℃〜80℃

	品番	部品名称	JIS記号 材質		数量	備考
	L35	レバー	FCD450		1組	
	25	ボンネット	SS400		1	
	5	シートリング	RPTFE		1	カーボングラファイト入
	3	弁棒	SUS329J4L		1	
＊			SUS316L			
			SUS329J1			
			SUS420J2			
	2	弁体	SCS16A		1	硬質クロムメッキ
			SCS13A			硬質クロムメッキ
	1	本体	SCS14A		1	
＊			SCPH2			タフトライド処理

型式　304A−1T[*(3)]　6インチ 150mm

巴式バタフライバルブ　API・JPI対応 トムディスコ

巴バルブ株式会社

照査	上村
検図	門永
設計	杉本
日付	2003.12. 5
改訂番号	

図面番号　A3−48772

図面来歴

標準配付図

（SIZE：150mm S=1/4）

様式管理番号：WD33−95−023

EWS