図面来歴

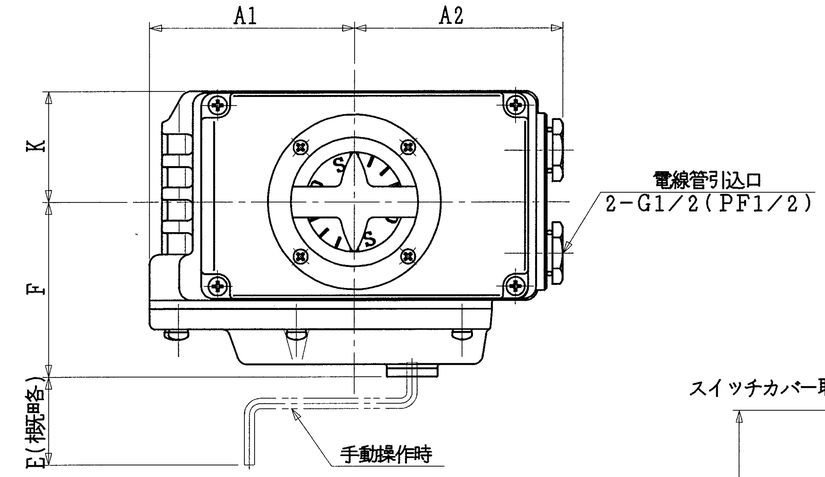

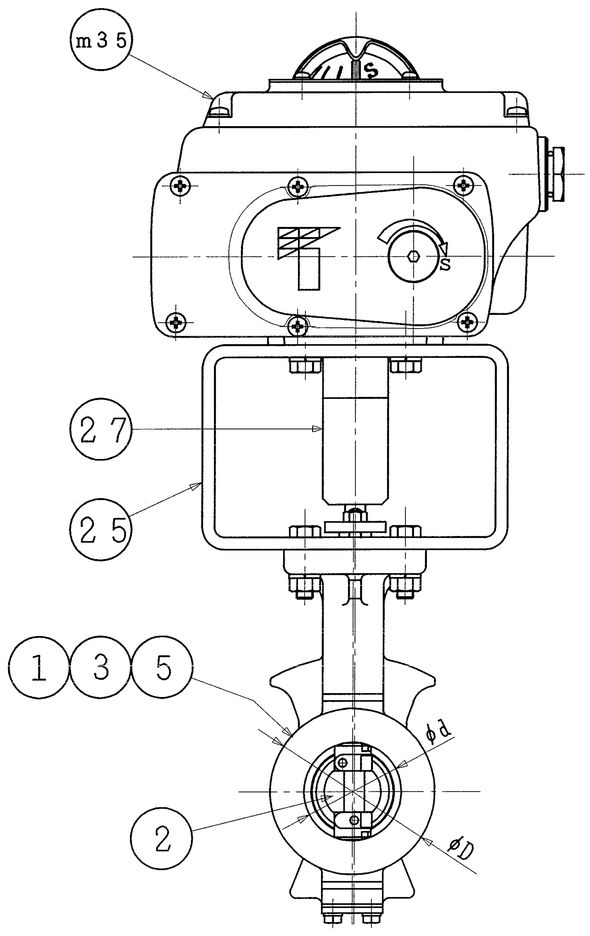

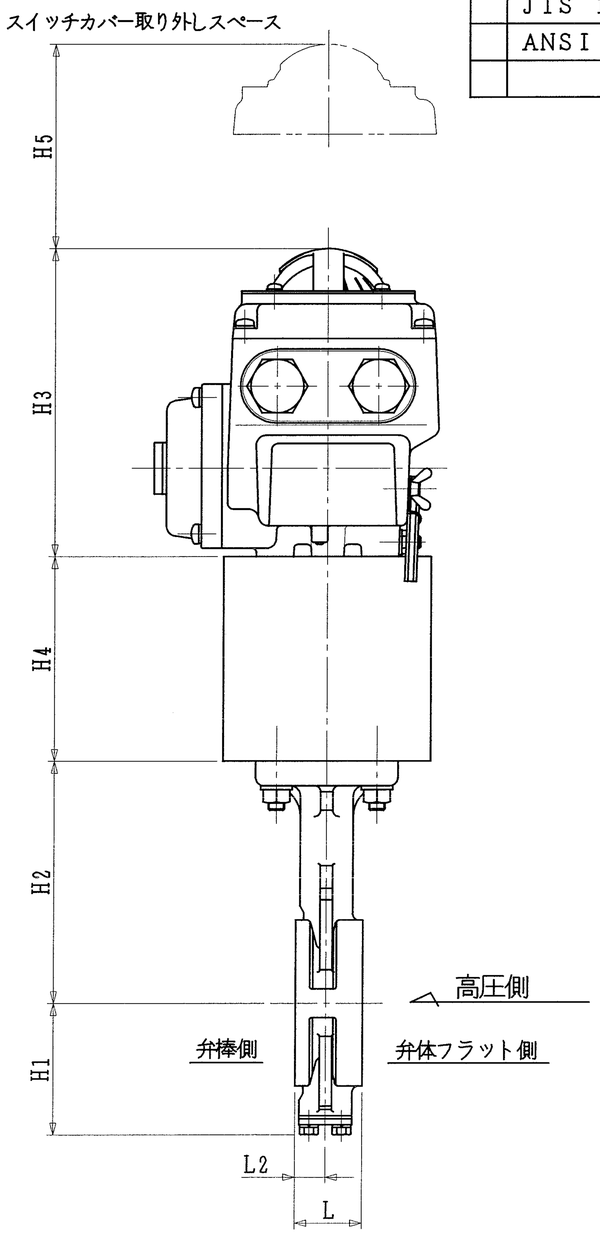

口径 inch	口径 mm	d	L	L2	D	H1	H2	H3	H4	H5	A1	A2	F	K	E	電動操作機 型式	電動操作機 90°コントロール時間(秒) 50/60Hz	概略質量 (kg)
1 1/2	40	48	33	15	81	64	118	150	100	100	100	102	85	53.8	43	NEL-0	25~180/20~150 の間で可変	10

注　記

（1）＊マーク　：　仕様書参照

（2）

＊	接続フランジ規格
	JIS 5K
	JIS 10K
	JIS 16K/20K
	ANSI 125/150Lb

（3）

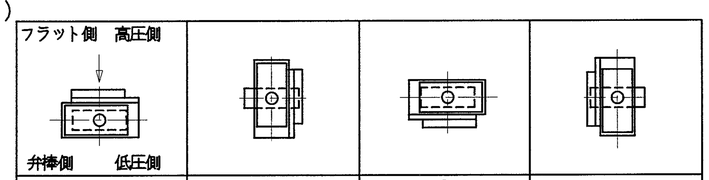

A	B	C	D
＊　アクチュエータ取付方向			

標準アクチュエータポジションは"A"です。
本図は、C方向で示しておりますので御注意願います。

（4）配管時には，本体に表示している流れ方向の矢印と流体の流れ方向が一致するようにして下さい。

（5）配管用ボルトナットは，片締めや芯ずれ等のないよう十分なトルクで締め付けて下さい。

（6）渦巻きガスケットを御使用の場合は，300シリーズ専用品を御使用願います。

（7）アクチュエータ許容周囲温度範囲　：　−10℃〜50℃

品番	部品名称	JIS記号 材質	数量	備考
m35	電動操作機	ADC 12	1	
27	ジョイント	S45C	1	
25	ブラケット	SS400	1	
5	シートリング	RPTFE	1	304Y，カーボン入
		SUS 316		302Y
3	弁棒	SUS329J1	1	
2	弁体	SCS 13A	1	
1	本体	SCS 13A	1	

＊

型式　302Y-4I　＊(3)　1 1/2 inch
　　304Y-4I　　40mm

巴式バタフライバルブ　スピードコントロールユニット付 トムディスコ

巴バルブ株式会社

照査	上村
検図	藤島
設計	松原
日付	'04. 4.16

図面番号　A3-49687

改訂番号

EWS　様式管理番号：WD33-95-023