図面来歴

A：'00. 11. 02 佐伯／山本／久木

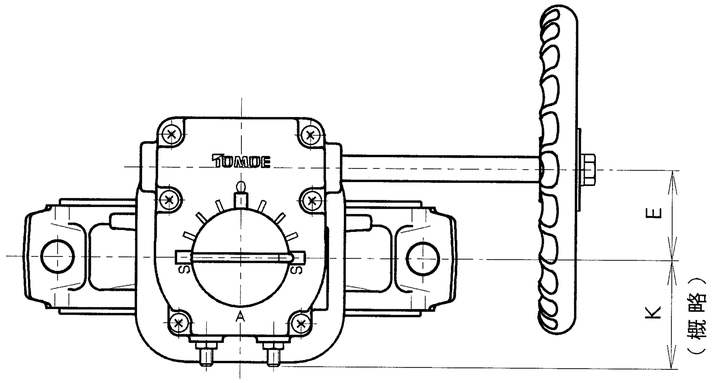

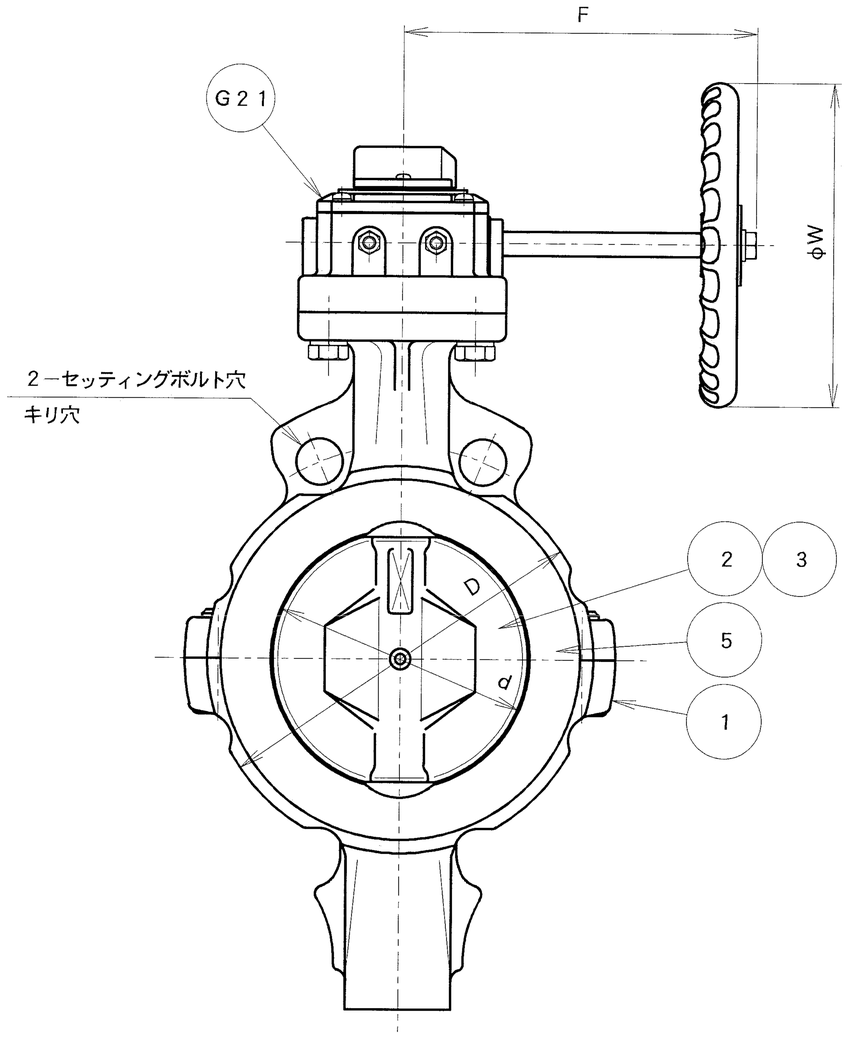

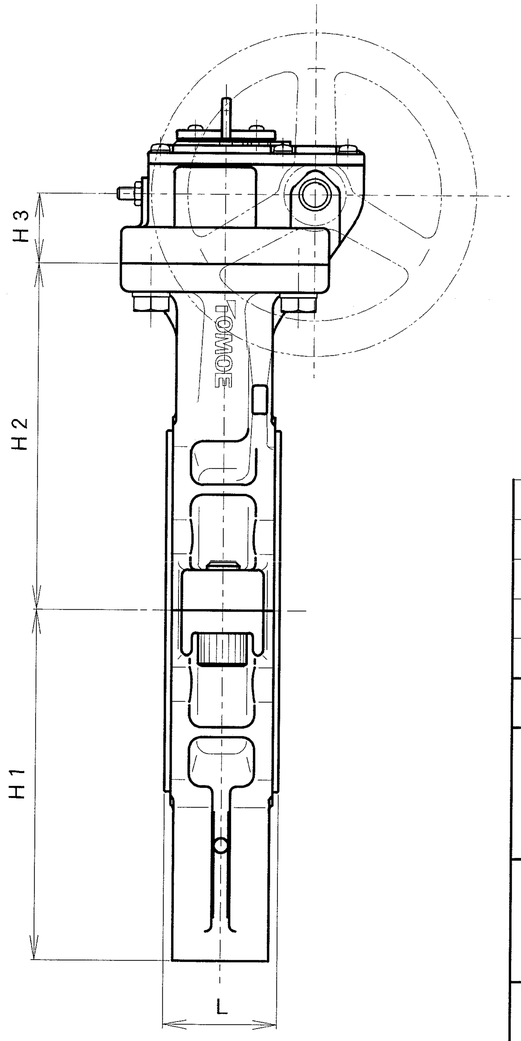

＊ 口径 inch	口径 mm	d	L	D	H1	H2	H3	E	K	F	W	概算質量（kg）
4	100	102	52	152	148	148	34.5	44	53	173.5	160	9.3
5	125	127.6	56	190	171	171						12.7
6	150	151.6		217	183	183						14.3

注　記

（1）　＊印：仕様書参照

（2）

＊	フランジ規格
	JIS 5K
	JIS 10K
	ANSI 125/150Lb
	JPI 150Lb
	BS 10E
	DIN（PN10）
	BS4504（NP10）

（3）

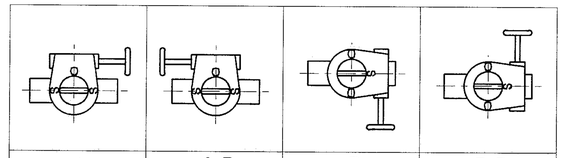

A	AR	B	BR

＊　駆動部取付方向

品番	部品名称	JIS記号 材質	数量	備考
G21	ウォームギヤアクチュエータ	FC200	1	
5	シートリング	（PFA）	1	
3	弁棒	SUS316	1組	
2	弁体	SCS14	1	
1	本体	FCD－S	1	

型式　846T－2U ＊(3) [　　]　ダクタイル鉄鋳造品

巴式バタフライバルブ

巴バルブ株式会社

照査	久田
検図	三原
設計	佐伯
日付	'00. 09. 19

図面番号	A3－43158	改訂番号
		A

[MODEL：125A　SCALE：1／3]

標準配付図

様式管理番号：WD33－95－023