CAREER
図面承認
A:DEC.20th.2004:M.K

標準配付図

[MODEL:150A SCALE:1/3]
株式管理番号:WD33-95-023

EWS

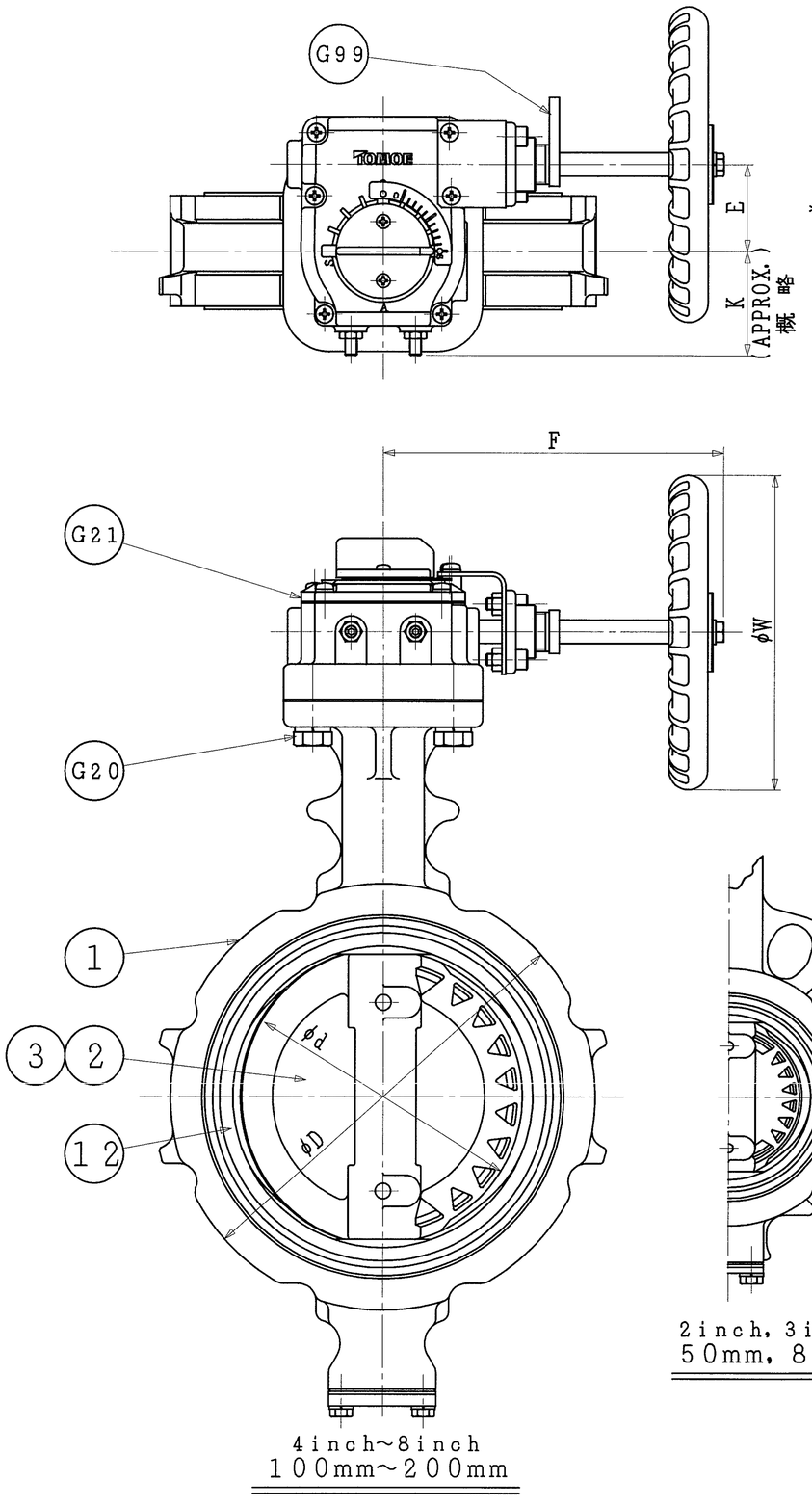

FLANGE CONNECTION フランジ規格
JIS 5K
JIS 10K
JIS 16K
ANSI class150

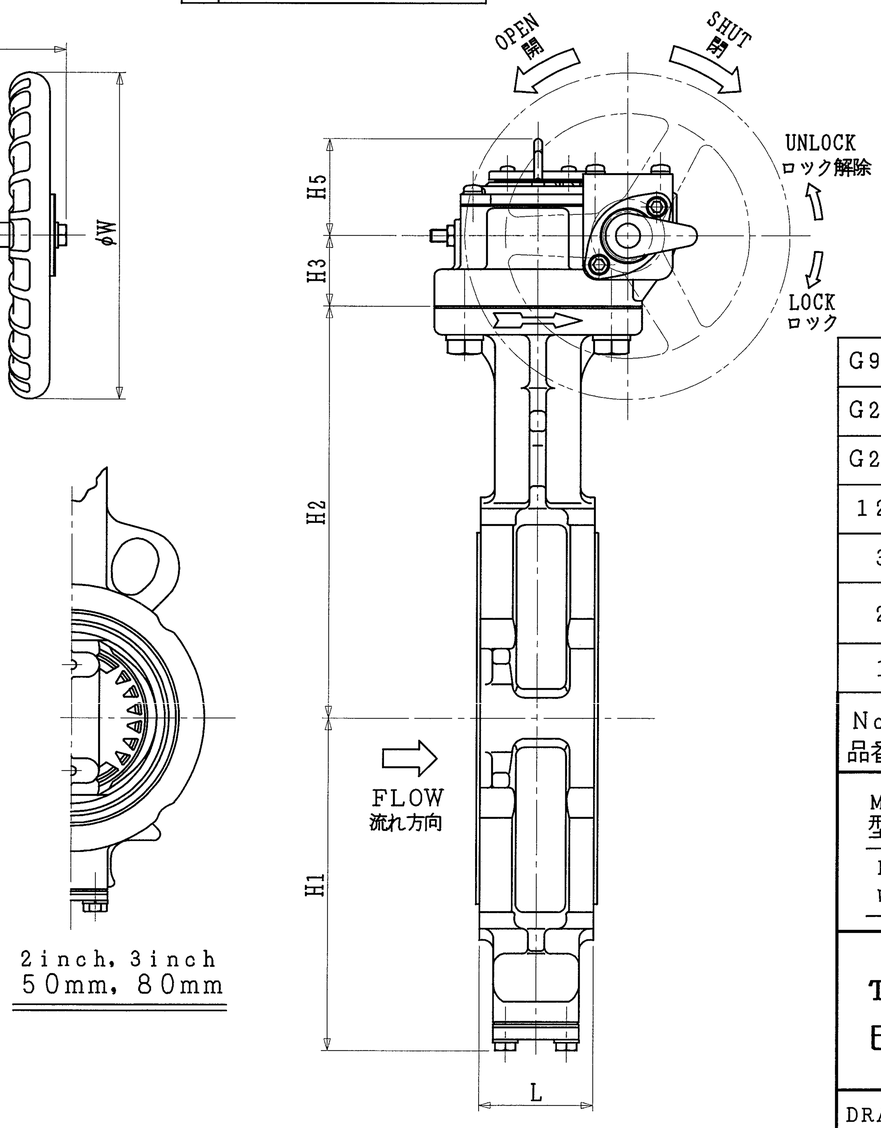

2inch, 3inch
50mm, 80mm

SIZE 口径 inch	mm	d	L	D	H1	H2	H3	H5	E	K	F	W	ACTUATOR アクチュエータ	WEIGHT 概算質量 (kg)
2	50	48	43	101	76	142	29.5	45	36	46	160	100	2U-0	4.9
3	80	75	46	131	95	158							2U-1	6.4
4	100	96	52	156	110	169								7.7
6	150	143	56	217	160	202	34.5	47.5	44	53	173.5	160	2U-2	15.1
8	200	188	60	268	182	227	41.5	60.5	67	75	198	200	2U-3	22.8
10	250	248	68	322	255	280								37

NOTE
注意

(1).*MARK : SEE SPEC. SHEET.
*印 : 仕様書参照.

(2).It should be installed in accordance with "Arrow".
配管取り付け時、流れ方向矢印に従って下さい.

(3).Allowable ambient temperature are above 32°F below 176°F.
アクチュエータ許容周囲温度範囲 : 0℃~80℃.

(4)
*

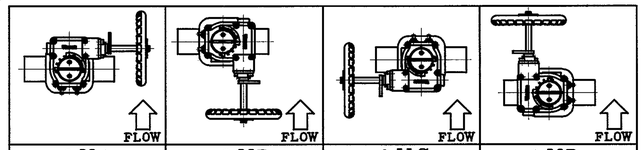

2UA	2UB	2UC	2UD
ACTUATOR POSITION アクチュエーター取付方向			

No. 品番	PARTS NAME 部品名称	JIS SYMBOL JIS記号 / MATERIALS 材質	Q'TY 数量	REMARKS 備考
G99	HANDLE LOCK ハンドルロック	SS400	set 1組	
G21	WORM GEAR ウオームギヤ	FC200	set 1組	
G20	BOLT & SP.WASHER 六角ボルト&ばね座金	SS400 SWRH62B	sets 4組	
12	SEATRING シートリング	(EPDM)	1	Reinforced コア入
3	STEM 弁棒	SUS420J2	1	
2	DISK 弁体	SCS13	1	250mm
		SCS14		50~200mm
1	BODY 本体	FCD450	1	

MODEL
型式 508V-2U[*(4)] 2inch~10inch 50mm~250mm

ROTARY CONTROL VALVE
ロータリー コントロール バルブ

TOMOE VALVE CO., LTD.
巴バルブ株式会社

CHIEF 照査	S.KADONAGA
CHECK 検図	S.KATAYAMA
DESIGN 設計	M.KINJOU
DATE 日付	SEP.13th.'00

DRAW.NO. 図面番号 A3-43206

REVISION NO. 改訂番号 A