図面来歴

(MODEL:65A SCALE:1/4)

様式管理番号:WD33-95-023

EWS

*

口径 インチ	口径 mm	d	L	D	H1	H2	H3	H5	A1	A2	E	F	K	W	電動操作機 型式	電動操作機 90°コントロール時間(秒) 50/60Hz	概略質量 (kg)
2	50	53.4	43	96	62	118.5	150	100	100	102	43	85	53.8	80	NEL-0	25/20	6.4
2 1/2	65	67	46	115	125	125											7.5

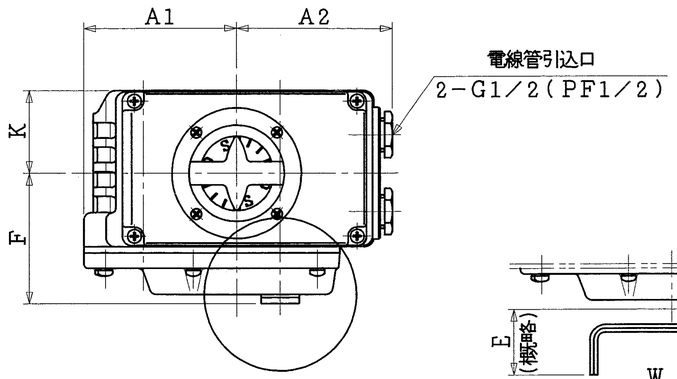

電動操作時

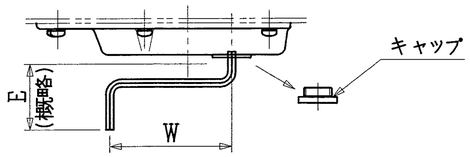

手動操作時

注　記

(1) *マーク　:　仕様書参照

(2)

*

	フランジ規格
	JIS 5K
	JIS 10K
	ANSI 125/150Lb
	JPI 150Lb

	フランジ規格
	BS 10-E
	BS 4504 (PN10)
	DIN (NP10)

(3)

*

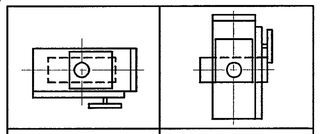

A	B
駆動部取付方向	

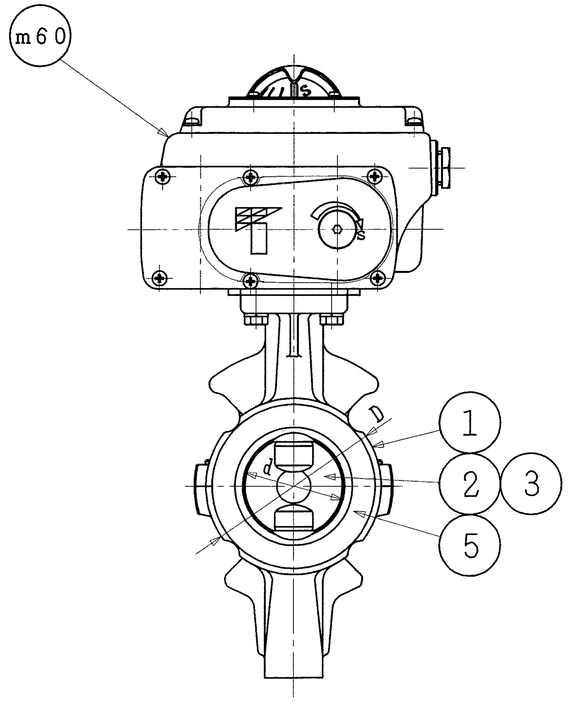

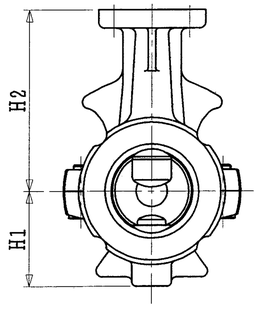

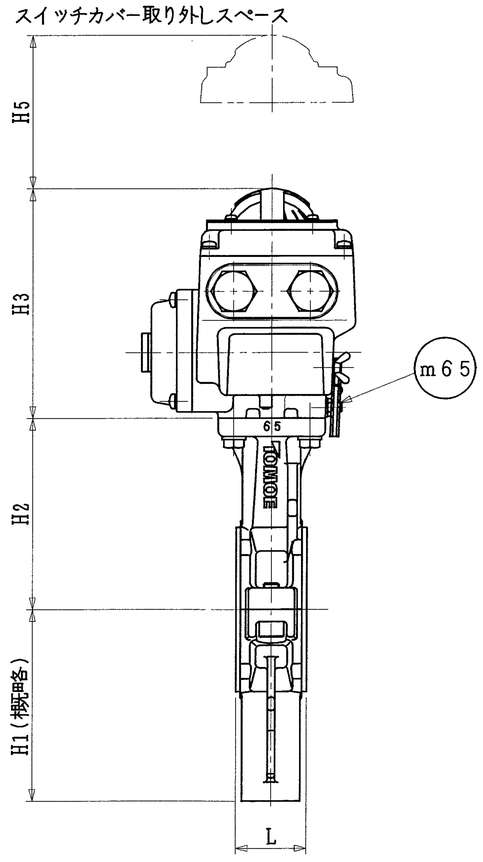

品番	部品名称	JIS記号 材質		数量	備考
m65	手動レバー	モリブデン鋼		1	
m60	電動操作機	ADC 12		1	
5	シートリング	(PFA)		1	
3	弁棒	SUS420J2		1組	PFAライニング
2	弁体	SCS13 +(PFA)		1	PFAライニング
1	本体	FCD-S		1	

型式　847T-4I [ ]*(3)　　ダクタイル鉄鋳造品

巴式バタフライバルブ

巴バルブ株式会社

照査	工藤
検図	鍋島
設計	金城
日付	2003.12. 9

図面番号　A3-48835

改訂番号