図面来歴

A:2004. 8.12 松浦原山ノ上下

標準配付図

リブ付き弁体

様式管理番号:WD33-95-023

EWS

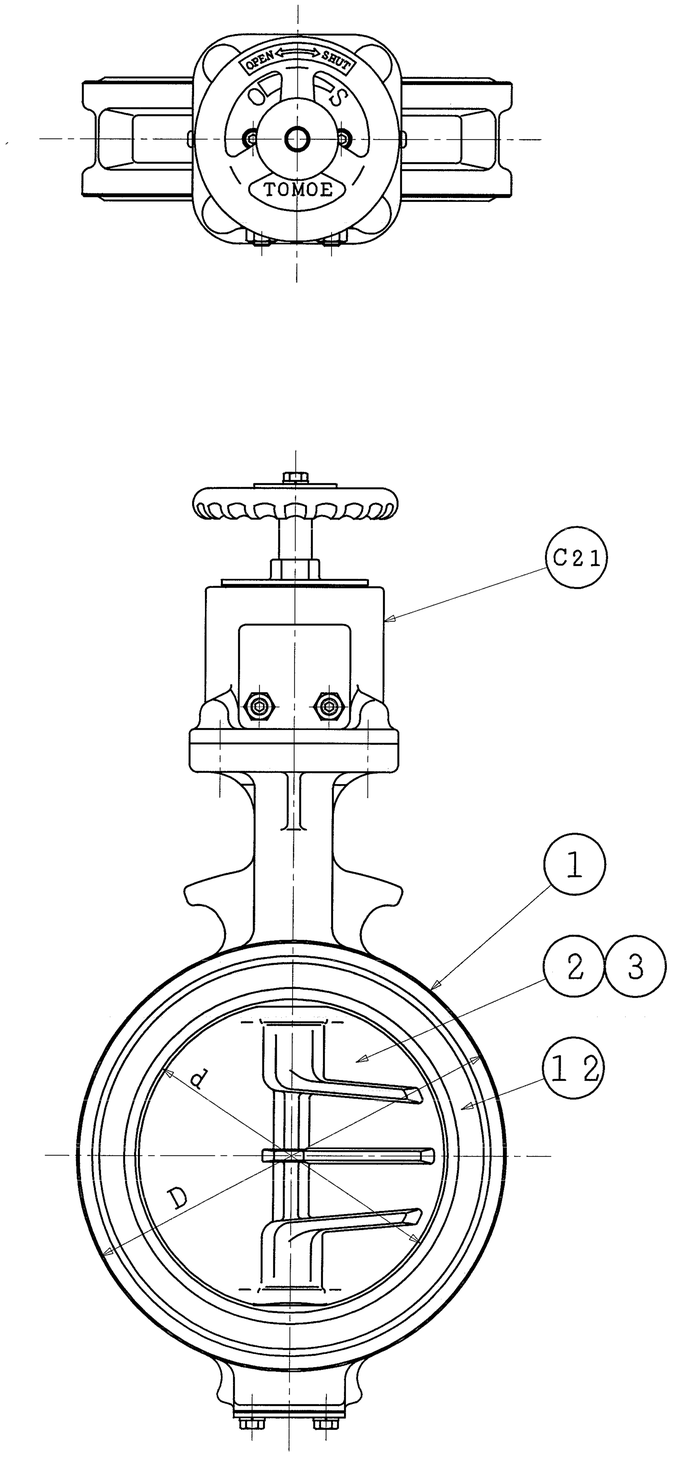

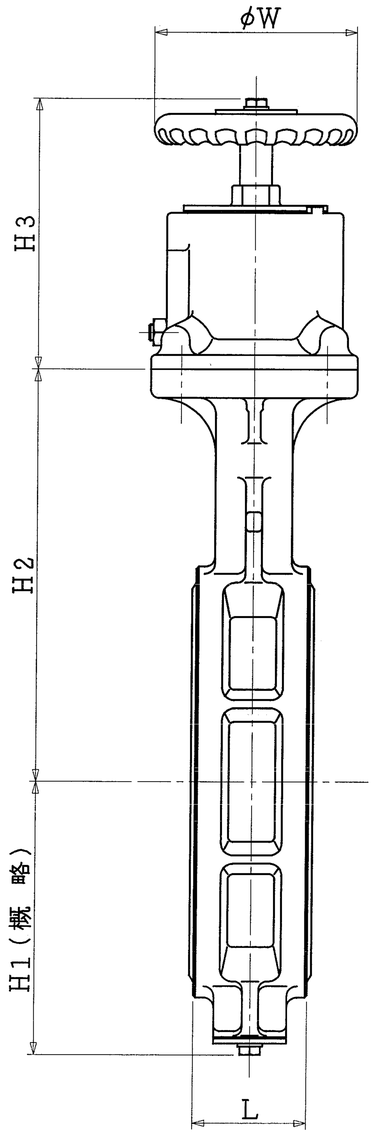

*

口径 インチ	口径 mm	d	L	D	H1	H2	H3	W	ハンドル回転数	ギヤー型式	概略質量 (kg)
5	125	130	56	181	118	191	133	100	7.5	2G-2	9.2
6	150	153.5	56	211	135	202					10.8

注　記

(1) *マーク　:　仕様書参照

(2)

*	フランジ規格
	JIS 5K
	JIS 10K
	ANSI 125/150Lb
	JPI 150Lb
	DIN(NP10)
	BS4504(PN10)

品番	部品名称		JIS記号 材質		数量	備考
C21	センターハンドル アクチュエータ		FC 200		1組	
12	シートリング		(FKM)		1	
			(SEP)			
			(EPDM)			
			(NBR)			
3	弁棒		SUS 420J2		1組	
2	弁体		SCS 14		1	
			FCD 450			ダクロ処理
1	本体		FCD 450		1	

型式　700G-2GA　　ダクタイル鋳鉄

巴式バタフライバルブ

巴バルブ株式会社

照査	上村
検図	鍋島
設計	松原
日付	2004.7.15

図面番号	A3-50150	改訂番号
		A