図面来歴
D：2024.1.16 [illegible]／[illegible]／[illegible]
C：2014.5.14 材質切替による 金城／上村／上村
B：Sep.28th.1998 佐伯／田中／久田
A：Jan. 6.1997 佐伯／田中／久田

標準配布図

[MODEL：125mm S=1/5]
様式管理番号：WD33-95-025

J ACLT

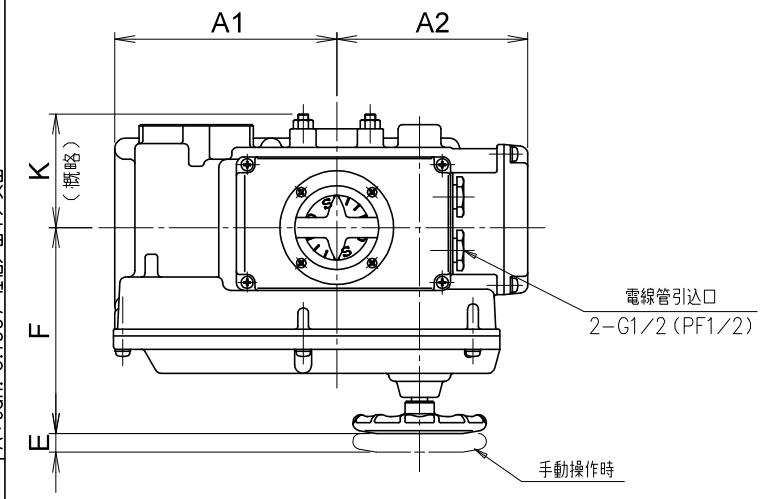

呼び径 インチ	呼び径 mm	d	L	D	H1	H2	H3	H5	A1	A2	E	F	K	W	電動操作機 型式	電動操作機 90°コントロール時間（秒） 50/60 Hz	概略質量 (kg)
5	125	127.6	56	190	171	171	198	100	167	143	14	154	85	100	NEL-2	25/20	20.0
6	150	151.6		217	183	183											21.5

注　記

（1）*マーク：仕様書参照

（2）*

フランジ規格	フランジ規格
JIS 5K	BS4504（PN10）
JIS 10K	DIN（PN10）
ASME Class 125/150	BS10-E
JPI Class 150	

（3）*

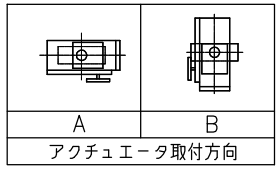

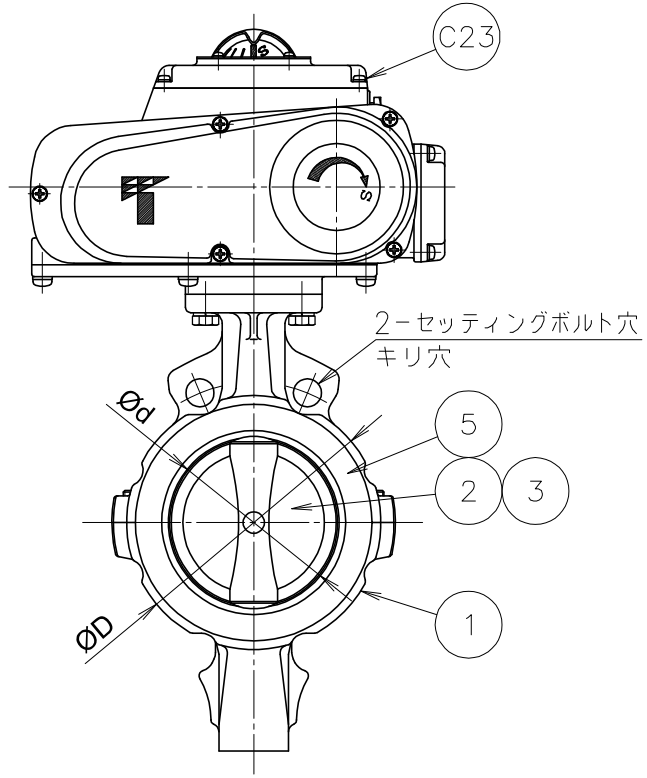

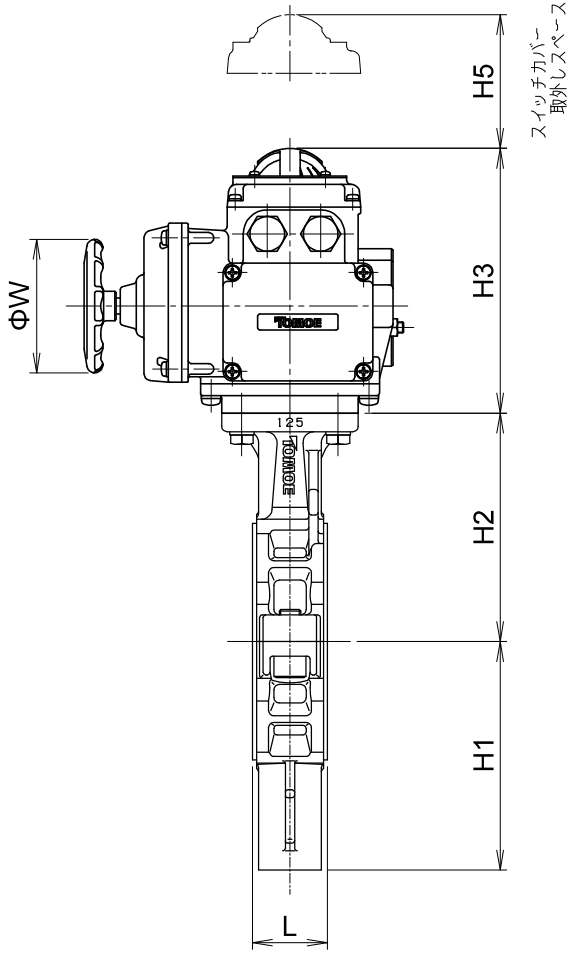

品番	部品名称	JIS記号 / 材質		数量	備考
m60	電動操作機	ADC12		1	焼付塗装
5	シートリング	（PFA）		1	
3	弁棒	SUS329J1		1組	
2	弁体	（PPS）		1	
1	本体	FCD-S		1	

型式　846T-4I □ *(3)　　ダクタイル鉄鋳造品

巴式バタフライバルブ

巴バルブ株式会社

照査	松川
検図	久田
設計	佐伯
日付	1996.10.24

図面番号　A3-35782

改訂番号　D